NOMENCLATURE

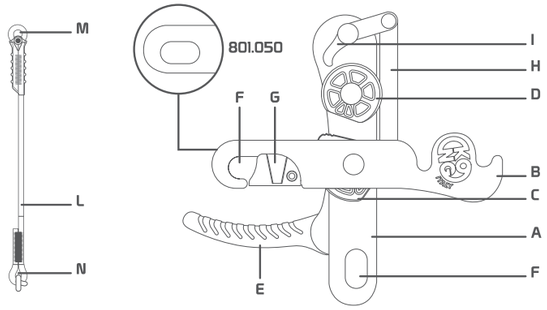

A Fixed side plate | **B** Sliding side plate | **C** Lower pulley | **D** Upper pulley | **E** Control handle | **F** User/anchor point attachment hole | **G** Safety lock (only 801.040 version) | **H** Rod | **I** Blocking tooth | **L** Flexible anchor line | **M** End with loop | **N** Knotted end
Metal materials: stainless steel, aluminium alloy
Textile materials/others: polyamide, nylon

A Guancia fissa | **B** Guancia mobile | **C** Puleggia inferiore | **D** Puleggia superiore | **E** Leva di azionamento | **F** Punto di attacco per l'utilizzatore/l'ancoraggio | **G** Chiusura di sicurezza (solo versione 801.040) | **H** Barra | **I** Dente di bloccaggio | **L** Linea di ancoraggio flessibile | **M** Terminale asolato | **N** Terminale con nodo
Materiali metallici: acciaio inossidabile, lega di alluminio, nylon
Materiali tessili/altro: poliammide, nylon

A Joue fixe | **B** Joue mobile | **C** Poulie inférieure | **D** Poulie supérieure | **E** Levier d'actionnement | **F** Trou de connexion pour l'utilisateur/l'ancrage | **G** Fermeture de sécurité (version 801.040 seulement) | **H** Tige | **I** Dent de blocage| **L** Ligne d'ancrage flexible | **M** Extrémité avec boucle | **N** Extrémité nouée
Matériaux métalliques : acier inoxydable, alliage d'aluminium
Matériaux textiles/autres : polyamide, nylon

A Festes Seitenteil | **B** Bewegliches Seitenteil | **C** Untere Riemenscheibe | **D** Obere Riemenscheibe | **E** Antriebshebel | **F** Verbindungsöse für den Benutzer/die Verankerung | **G** Sicherheitssperre (nur Version 801.040) | **H** Stange | **I** Blockierzahn| **L** Flexible Ankerleine | **M** Ende mit Öse | **N** Geknotetes Ende
Metallmaterialien: Edelstahl, Aluminiumlegierung
Textilmaterialien/Sonstiges: Polyamid, Nylon

A Placa fija | **B** Placa móvil | **C** Polea inferior | **D** Polea superior | **E** Palanca de accionamiento | **F** Punto de enganche para el usuario/anclaje | **G** Bloqueo de seguridad (sólo versión 801.040) | **H** Varilla | **I** Diente de bloqueo| **L** Línea de anclaje flexible | **M** Terminal con bucle | **N** Terminal con nudo
Materiales metálicos: acero inoxidable, aleación de aluminio
Materiales textiles/otros: poliamida, nailon

A Фиксированная губка | **B** Подвижная губка | **C** Нижний шкив | **D** Верхний шкив | **E** Рычаг управления | **F** Точка крепления для пользователя/фиксации | **G** Предохранительный замок (только версия 801.040) | H Бар | **I** Запирающий зуб| **L** Гибкая якорная линия | **M** Конец с петлей | **N** Узловой конец
Металлические материалы: нержавеющая сталь, алюминиевый сплав
Текстильные материалы/другие: полиамид, нейлон

801.040 - 801.050 INDY EVO PLUS

EN 341 USE

WWW.KONG.IT

Read and always follow the information supplied by the manufacturer
Leggere e seguire sempre le informazioni fornite dal fabbricante
Toujours lire et suivre les informations fournies par le fabricant
Die Angaben des Herstellers müssen immer gelesen und befolgt werden
Lea siempre y respete la información proporcionada por el fabricante
Читайте и всегда следуйте информации, предоставленной производителем

Download the declaration of conformity at:
Scarica la dichiarazione di conformità da:
Télécharger la déclaration de conformité sur:
Laden Sie die Konformitätserklärung herunter von:
Descargar la declaratión de conformidad en:
Загрузить заявление о соответствии:
www.kong.it/conformity

Please calculate the lifespan of the device according to:
Calcola la vita utile del dispositivo in accordo a:
Calculer la durée de vie de le dispositif selon:
Berechnen Sie die Lebensdauer der Vorrichtung nach:
Calcular la vida útil del dispositivo según:
Пожалуйста, рассчитайте срок службы устройства в соответствии с:
www.kong.it/en/life/

Y5451000BFK

KONG S.p.A. - Via XXV Aprile, 4 23804 Monte Marenzo (LC) - Italy
+39 0341 630506 | info@kong.it

SPECIFIC INFORMATION

Master Text

The device 801.040 - 801.050 INDY EVO PLUS is:
- a manually operated descender device by means of which a person can rescue him/herself or others from a higher to a lower position (max 100 m) in such a way that a free fall is prevented;
- suitable for use down to -4°C and with a controlled speed between 0,5 m/s and 2 m/s;
- tested according to the standard EN 341:11 type 2 and class A, for min 30 kg and max 100 kg with a flexible anchor line as specified in this information.

Service life of the device

When used in rescue systems (EN 341), in addition to what is specified in the general information, it is necessary to take into account that:
- the descender can withstand a total energy of maximum 7,500,000 J (Class A);
- the flexible anchor line (L) can withstand a total of a maximum of 75 abseils/descents, regardless of their length.

Energy

The energy of each abseil/descent must be estimated and recorded in the rope logbook in order to determine the end of life of the device.
The abseil/descent energy can be calculated using the formula W = P x g x H x N.
Where:
W = descent energy in Joule (J),
P = load in Kilograms (kg),
g = gravity acceleration (9,81 m/s²),
H = descent height in meters (m),
N = number of descents.

Technical specification of the flexible anchor line (L)

It is a polyamide (PA) rope with a low elongation coefficient sheath, compliant with EN 1891/A, equipped with:
- a sewn loop (M) that allows the attachment of the user/anchor to the line;
- a sewn knot (N) as end of the line that prevent the accidental release of the descender.

Important

When used in rescue systems (EN 341), in addition to what specified in the specific information on rope access system (EN 12841), this device is compatible with:
- connectors according to EN 362 and 12275 (if equipped with a gate locking device);
- rescue loops according to EN 1498;
- rescue harnesses according to EN 1497;
- harnesses according to EN 361, EN 813, EN 12277.

It is necessary to attach the descender to a flexible anchor line as described in tab. 2.
The use of other flexible anchor lines could affect the descender performances.

Warning

- For this type of use, it is not possible to abseil/descent with 2 persons at once;
- the device overheats during use, use gloves to protect your hands;
- secure the person abseiling/descending with a second line, if possible.

Pre- and post-use checks

Before and after use, make sure that the device is in an efficient condition and that it is working properly, in particular, check that:
- it is suitable for the intended use;
- it is free of cracks, corrosion, mechanical deformation and that any wear and tear is only of an aesthetic nature;
- the sliding side plate (B) can rotate, the lever (E) activates the pulley (C), the safety lock (G) closes automatically when released;
- the rope passage area is free of foreign elements (stones, sand, mud, lubricants, etc.);
- has not reached the end of his lifetime;
- the flexible anchor line (L):
  - s free of cuts, burns, chemical residues, excessive hair, wear and tear;
  - has its end seams (M and N) intact and has no cut or loose threads;
  - has not reached the end of its useful life;
- the markings are legible.

Certification

This device has been certified by the notified body n° 0123 TÜV SÜD Product Service GmbH Daimlerstraße 11 - 85748 Garching - Germany

TAB. 1

Manual rescue descender EN 341:11 type 2 class A

Descender						Flexible anchor line				
P/N:						P/N:				
S/N:						S/N:				
	Date	P (kg)	x	g (m/s2)	x	H (m)	x	N	=	W (J)
1			x	9,81	x		x		=	
										+
2			x	9,81	x		x		=	
										+
3			x	9,81	x		x		=	
										+
4			x	9,81	x		x		=	
										+
5			x	9,81	x		x		=	
									Lifetime	=

Discensore manuale per soccorso EN 341:11 tipo 2 classe A

Discensore						Linea di ancoraggio flessibile				
P/N:						P/N:				
S/N:						S/N:				
	Data	P (kg)	x	g (m/s2)	x	H (m)	x	N	=	W (J)
1			x	9,81	x		x		=	
										+
2			x	9,81	x		x		=	
										+
3			x	9,81	x		x		=	
										+
4			x	9,81	x		x		=	
										+
5			x	9,81	x		x		=	
									Durata di vita	=

Descendeur manuel pour le sauvetage EN 341:11 type 2 class A

Descendeur						Ligne d'ancrage flexible				
P/N:						P/N:				
S/N:						S/N:				
	Date	P (kg)	x	g (m/s2)	x	H (m)	x	N	=	W (J)
1			x	9,81	x		x		=	
										+
2			x	9,81	x		x		=	
										+
3			x	9,81	x		x		=	
										+
4			x	9,81	x		x		=	
										+
5			x	9,81	x		x		=	
									Durée de vie	=

Manuelles Abseilgerät zum Retten EN 341:11 Typ 2 Klasse A

Abseilgerät						Ankerleine				
P/N:						P/N:				
S/N:						S/N:				
	Datum	P (kg)	x	g (m/s2)	x	H (m)	x	N	=	W (J)
1			x	9,81	x		x		=	
										+
2			x	9,81	x		x		=	
										+
3			x	9,81	x		x		=	
										+
4			x	9,81	x		x		=	
										+
5			x	9,81	x		x		=	
									Lebenszeit	=

Descensores manuales para rescate EN 341:11 tipo 2 clase A

Descensor						Línea de anclaje				
P/N:						P/N:				
S/N:						S/N:				
	Fecha	P (kg)	x	g (m/s2)	x	H (m)	x	N	=	W (J)
1			x	9,81	x		x		=	
										+
2			x	9,81	x		x		=	
										+
3			x	9,81	x		x		=	
										+
4			x	9,81	x		x		=	
										+
5			x	9,81	x		x		=	
									Vida útil	=

Ручной спасательный спуск EN 341:11 тип 2 класс A

Устройстве спуска						Гибкая якорная линия				
P/N:						P/N:				
S/N:						S/N:				
	Дата	P (kg)	x	g (m/s2)	x	H (m)	x	N	=	W (J)
1			x	9,81	x		x		=	
										+
2			x	9,81	x		x		=	
										+
3			x	9,81	x		x		=	
										+
4			x	9,81	x		x		=	
										+
5			x	9,81	x		x		=	
									Срок службы	=

TAB. 2

KONGLINE	Elongation	Shrinking	Sheath slipping	Linear density	Sheath mass
	E (%)	R (%)	Ss (mm)	M (g/m)	Sp (%)
Ø 10,5 mm	3 ± 0,5 %	< 4	< 20	72 ± 2	48 ± 3
Ø 10,5 mm	3,5 ± 0,5 %	< 2,5	< 20	80 ± 2	40 ± 3

KONGLINE	Allongement	Rétrécissement	Glissement de la gaine	Densité linéaire	Masse de la gaine
	E (%)	R (%)	Ss (mm)	M (g/m)	Sp (%)
Ø 10,5 mm	3 ± 0,5 %	< 4	< 20	72 ± 2	48 ± 3
Ø 10,5 mm	3,5 ± 0,5 %	< 2,5	< 20	80 ± 2	40 ± 3

KONGLINE	Elongación	Encogimiento	Deslizamiento de la vaina	Densidad lineal	Masa de la vaina
	E (%)	R (%)	Ss (mm)	M (g/m)	Sp (%)
Ø 10,5 mm	3 ± 0,5 %	< 4	< 20	72 ± 2	48 ± 3
Ø 10,5 mm	3,5 ± 0,5 %	< 2,5	< 20	80 ± 2	40 ± 3

KONGLINE	Allungamento	Restringimento	Scorrimento della guaina	Densità lineare	Sheath mass
	E (%)	R (%)	Ss (mm)	M (g/m)	Sp (%)
Ø 10,5 mm	3 ± 0,5 %	< 4	< 20	72 ± 2	48 ± 3
Ø 10,5 mm	3,5 ± 0,5 %	< 2,5	< 20	80 ± 2	40 ± 3

KONGLINE	Dehnung	Schrumpfung	Rutschen des Mantels	Lineare Dichte	Masse des Mantels
	E (%)	R (%)	Ss (mm)	M (g/m)	Sp (%)
Ø 10,5 mm	3 ± 0,5 %	< 4	< 20	72 ± 2	48 ± 3
Ø 10,5 mm	3,5 ± 0,5 %	< 2,5	< 20	80 ± 2	40 ± 3

KONGLINE	Удлинение	Уменьшение	Скольжение ножен	Линейная плотность	Масса оболочки
	E (%)	R (%)	Ss (mm)	M (g/m)	Sp (%)
Ø 10,5 mm	3 ± 0,5 %	< 4	< 20	72 ± 2	48 ± 3
Ø 10,5 mm	3,5 ± 0,5 %	< 2,5	< 20	80 ± 2	40 ± 3

INFORMAZIONI SPECIFICHE

Il dispositivo 801.040 - 801.050 INDY EVO PLUS è:
- un discensore manuale con il quale una persona può portare in salvo se stessa o altri da una posizione più elevata ad una più bassa (max 100 m) in modo da evitare una caduta libera;
- adatto all'uso ad una temperatura minima di -4°C e con una velocità controllata tra 0,5 m/s e 2 m/s;
- testato ai sensi della norma EN 341:11 tipo 2 e classe A, per min. 30 kg e max. 100 kg con una linea di ancoraggio flessibile come specificato in queste informazioni.

Vita utile del dispositivo
Quando utilizzato nei sistemi di soccorso, oltre a quanto specificato nelle informazioni generali, è necessario tenere conto che:
- il discensore può sopportare un'energia totale di un massimo di 7.500.000 J (classe A);
- la linea di ancoraggio flessibile (L) può sopportare un totale di massimo 75 discese/discese in corda doppia, indipendentemente della lunghezza.

Energia
L'energia di ogni discesa/discesa in corda doppia deve essere stimata e registrata nell'apposito registro, per determinare la fine della vita utile del dispositivo.
L'energia di discesa/discesa in corda doppia è calcolabile con la formula W = P x g x H x N.
Dove:
W = energia di discesa in Joule (J),
P = carico in chilogrammi (kg),
g = accelerazione di gravità (9,81 m/s²),
H = altezza di discesa in metri (m),
N = numero di discese.

Specifiche tecniche della linea di ancoraggio flessibile (L)
È un dispositivo realizzato con una fune di poliammide (PA) con una guaina a basso coefficiente di allungamento e conforme alla norma EN 1891/A, con:
- un'asola cucita (M) che permette l'attacco dell'utilizzatore/ancoraggio alla linea;
- un nodo cucito (N) come estremità della linea che impedisce il rilascio accidentale del discensore.

Importante
Quando utilizzato nei sistemi di soccorso (EN 341), oltre a quanto specificato nelle informazioni specifiche sul sistema di accesso mediante fune (EN 12841), il dispositivo è compatibile con:
- connettori conformi alla norma EN 362 o EN 12275 solo se dotati di dispositivo di blocco della leva;
- cinghie di salvataggio conformi alla norma EN 1498;
- imbracature di salvataggio conformi alla norma EN 1497;
- imbracature conformi alle norme EN 361, EN 813, EN 12277.

È necessario fissare il discensore ad una linea di ancoraggio flessibile come descritto in tab. 2.
L'uso di altre linee di ancoraggio flessibili potrebbe influire sulle prestazioni del discensore.

Attenzione:
- per questo uso, non è possibile scendere in corda doppia/scendere con 2 persone alla volta;
- durante l'uso il dispositivo si surriscalda, utilizzare guanti per proteggere le mani;
- assicurare la persona che scende/scende in corda doppia con una seconda linea, se possibile.

Controlli pre e post uso
Prima e dopo l'uso assicurarsi che il dispositivo sia in condizioni efficienti e che funzioni correttamente, in particolare verificare che:
vsia adatto all'uso previsto;
vnon presenti cricche, tracce di corrosione, deformazioni meccaniche e che l'eventuale usura sia esclusivamente di carattere estetico;
- la guancia mobile (B) possa ruotare, la leva (E) azioni la puleggia (C), la barra (H) e il dente (I) e la chiusura (G) si richiuda automaticamente quando rilasciata;
- la zona di passaggio della corda sia priva di elementi estranei (sassi, sabbia, fango, sostanze lubrificanti, ecc.);
- non abbia raggiunto la fine della sua vita utile;
- la linea di ancoraggio flessibile (L):
  - non presenti tagli, bruciature, residui di prodotti chimici, eccessiva peluria, usura;
  - abbia le cuciture delle estremità (B e C) integre e non presenti fili tagliati o allentati;
  - non abbia raggiunto la fine della sua vita utile;
- le marcature siano leggibili.

Certificazione
Questo dispositivo è stato certificato dall'organismo notificato no. 0123 - TÜV SÜD Product Service GmbH Daimlerstraße 11 - 85748 Garching - Germania

INFORMATIONS SPÉCIFIQUES

Le dispositif 801.040 - 801.050 INDY EVO PLUS est :
- Un descendeur manuel permettant à une personne de se sauver ou de sauver d'autres personnes d'une position plus élevée à une position plus basse (max. 100 m) afin d'éviter une chute libre ;
- Utilisable à une température minimale de -4°C et à une vitesse contrôlée comprise entre 0,5 m/s et 2 m/s ;
- Testé conformément à la norme EN 341:11 type 2 et classe A, pour min. 30 kg et max. 100 kg avec une ligne d'ancrage flexible comme spécifié dans cette information.

Durée de vie du dispositif
En cas d'utilisation dans des systèmes de sauvetage (EN 341), outre les informations générales, il est nécessaire de tenir compte des éléments suivants :
- Le descendeur peut supporter une énergie totale de 7.500.000 J maximum (classe A) ;
- La ligne d'attache flexible (L) peut supporter au total un maximum de 75 descentes/rappels, quelle que soit leur longueur.

Énergie
L'énergie de chaque descente/rappel doit être évaluée et enregistrée dans le registre prévu à cet effet afin de définir la fin de la durée de vie de l'appareil.
L'énergie de descente/rappel peut être calculée à l'aide de la formule W = P x g x H x N.
Où :
W = énergie de descente en Joule (J),
P = charge en kilogrammes (kg),
g = accélération de la gravité (9,81 m/s²),
H = hauteur de descente en mètres (m),
N = nombre de descentes.

Spécification technique de la ligne d'ancrage flexible (L)
Il s'agit d'une corde en polyamide (PA) avec une gaine à faible coefficient d'allongement et conforme à la norme EN 1891/A, avec :
- Une boucle cousue (M) qui permet d'attacher l'utilisateur/l'ancre à la ligne ;
- Un nœud cousu (N) en bout de ligne qui empêche le détachement accidentel du descendeur.

Important
Lorsqu'il est utilisé dans des systèmes de sauvetage (EN 341), en plus de ce qui est spécifié dans les informations spécifiques sur le système d'accès par corde (EN 12841), l'appareil est compatible avec :
- Des connecteurs conformes à la norme EN 362 et EN 12275 (s'ils sont équipés d'un dispositif de verrouillage du levier) ;
- Des sangles de sauvetage conformes à la norme EN 1498 ;
- Des harnais de sauvetage conformes à la norme EN 1497 ;
- Des harnais conformes aux normes EN 361, EN 813, EN 12277.

Il faut attacher le descendeur à une ligne d'ancrage flexible comme décrit dans tab 2.
L'utilisation d'autres lignes d'ancrage flexibles pourrait affecter les performances du descendeur.

Avertissement :
- Pour cette utilisation il n'est pas possible de descendre en rappel/descente avec 2 personnes à la fois ;
- L'appareil devient chaud pendant l'utilisation, utilisez des gants pour protéger vos mains ;
- Sécuriser la personne qui descend ou descend en rappel avec une deuxième corde, si possible.

Contrôles avant et après utilisation
Avant et après l'utilisation, assurez-vous que l'appareil est dans un état efficace et qu'il fonctionne correctement, en particulier, vérifiez que :
- Il est adapté à l'utilisation prévue ;
- Il est exempt de fissures, de corrosion, de déformation mécanique et que l'usure éventuelle est purement esthétique ;
- La joue mobile (B) peut tourner, le levier (E) actionne la poulie (C), la tige (H) et la dent (I), et la fermeture (G) se ferme automatiquement lorsqu'il est relâché ;
- La zone de passage du câble est exempte d'éléments étrangers (pierres, sable, boue, lubrifiants, etc.) ;
- N'a pas atteint la fin de sa durée de vie utile ;
- La ligne d'ancrage flexible (L) :
  - Ne présent pas de coupures, de brûlures, de résidus chimiques, de poils excessifs, d'usure ;
  - A ses coutures d'extrémité (M et N) intactes et ne présente pas de fils coupés ou lâches ;
  - N'a pas atteint la fin de sa durée de vie utile ;
- Les marquages sont lisibles.

Certification
Ce dispositif a été certifié par l'organisme notifié no. 0123 TÜV SÜD Product Service GmbH Daimlerstraße 11 - 85748 Garching – Allemagne

SPEZIFISCHE INFORMATIONEN

Das Gerät 801.040 - 801.050 „INDY EVO PLUS ist:
- eine manuell betätigte Abseilvorrichtung, mit der eine Person sich selbst oder andere unter Vermeidung eines freien Falls aus einer höheren in eine niedrigere Position (max. 100 m) retten kann. Dies gilt bei einer Mindesttemperatur von -4°C sowie einer kontrollierten Geschwindigkeit zwischen 0,5 m/s und 2 m/s;
- gemäß der Norm EN 341:11 Typ 2 und Klasse A getestet, für min. 30 kg und max. 100 kg, mit einer flexiblen Ankerleine, wie in diesem Dokument angegeben.

Lebensdauer der Vorrichtung
Bei der Verwendung in Rettungssystemen ist zusätzlich zu den allgemeinen Informationen Folgendes zu berücksichtigen:
- die Abseilvorrichtung kann einer Gesamtenergie von maximal 7.500.000 J standhalten (Klasse A);
- die flexible Ankerleine (L) kann unabhängig von deren Länge insgesamt maximal 75 Abstiege/Abseilen standhalten.

Energie
Die Energie jedes einzelnen Abstieges/Abseilens muss geschätzt und in das hierfür vorgesehene Register eingetragen werden, um das Ende der Lebensdauer der Vorrichtung zu ermitteln.
Die Abseil-/Abstiegsenergie kann mit der Formel W = P x g x H x N berechnet werden.
Wobei:
W = Abstiegsenergie in Joule (J),
P = Last in Kilogramm (kg),
g = Erdbeschleunigung (9,81 m/s²),
H = Abstiegshöhe in Metern (m),
N = Anzahl der Abstiege.

Technische Daten der flexiblen Ankerleine (L)
Es handelt sich um einen Polyamid-Seil (PA), der mit einem Mantel mit niedrigem Dehnungskoeffizienten besteht, und der Norm EN 1891/A entspricht, mit:
- einer vernähten Schlaufe (M), mit der der Benutzer/Anker am Seil befestigt werden kann;
- einem vernähten Knoten (N) als Seilende, der ein versehentliches Betätigen der Abseilvorrichtung verhindert.

Wichtig
Bei der Verwendung in Rettungssystemen (EN 341) ist das Gerät, zusätzlich zu den Angaben in den spezifischen Informationen über das Seilzugangssystem (EN 12841), mit folgenden Geräten kompatibel:
- Verbindungselemente gemäß EN 362 oder EN 12275, wenn eine Hebelverriegelung vorhanden ist;
- Rettungsschlaufen gemäß EN 1498;
- Rettungsgurte gemäß EN 1497;
- Auffanggurte gemäß EN 361, EN 813, EN 12277.

Befestigen Sie die Abseilvorrichtung an einer flexiblen Ankerleine (siehe Tab. 2).
Die Verwendung anderer flexibler Ankerleinen kann die Leistung der Abseilvorrichtung beeinträchtigen.

Achtung
- Bei dieser Verwendung, können es nicht zwei Personen gleichzeitig abgeseilt/abgestiegen werden;
- die Vorrichtung wird bei der Verwendung sehr heiß, schützen Sie die Hände daher mit Handschuhen;
- sichern Sie die abzusteigende/abzuseilende Person möglichst mit einem zweiten Seil.

Kontrollen vor und nach dem Gebrauch
Vergewissern Sie sich vor und nach der Benutzung, dass sich das Gerät in einem effizienten Zustand befindet und ordnungsgemäß funktioniert, und prüfen Sie insbesondere, ob:
- es für die vorgesehene Verwendung geeignet ist;
- es frei von Rissen, Korrosion und mechanischen Verformungen ist und dass etwaige Abnutzungserscheinungen rein ästhetischer sind;
- das bewegliche Seitenteil (B) drehbar ist, der Hebel (E) die Seilrolle (C), die Stange (H) und den Zahn (I) betätigt und die Sperre (G) sich beim Loslassen automatisch schließt;
- der Bereich des Seildurchgangs frei von Fremdkörpern (Steine, Sand, Schlamm, Schmiermittel, usw.) ist;
- das Ende ihrer Lebensdauer nicht erreicht hat;
- die flexible Ankerleine (L):
  - keine Schnitte, Verbrennungen, chemischen Rückstände, übermäßige Behaarung oder Abnutzung aufweist;
  - die Endnähte (M und N) intakt und ohne abgeschnittene oder lose Fäden hat;
  - noch nicht das Ende ihrer Nutzungsdauer erreicht hat;
- die Markierungen lesbar sind.

Zertifizierung
Zertifiziert von der benannten Stelle Nr. 0123 TÜV SÜD Product Service GmbH Daimlerstraße 11 - 85748 Garching - Deutschland

INFORMACIÓN ESPECÍFICA

El dispositivo 801.040 - 801.050 INDY EVO PLUS es:
- un descensor de accionamiento manual mediante el cual una persona puede rescatarse a sí misma o a otras de una posición más alta a una más baja (máximo 100 m) para evitar una caída libre;
- adecuado para su uso a una temperatura mínima de -4°C y a una velocidad controlada entre 0,5 m/s y 2 m/s;
- probado de conformidad con la norma EN 341:11 tipo 2 y clase A, para un mínimo de 30 kg y un máximo de 100 kg con una línea de anclaje flexible como se especifica en esta información.

Vida útil del dispositivo
Cuando se utiliza en sistemas de rescate (EN 341), además de la información general, es necesario tener en cuenta que:
- el descensor puede soportar una energía total máxima de 7.500.000 J (clase A);
- la línea de anclaje flexible (L) puede soportar un total máximo de 75 rápeles/descensos, independientemente de su longitud.

Energía
La energía de cada rápel/descenso debe ser estimada y registrada en el registro designado, para definir el final de la vida útil del dispositivo.
La energía de rápel/descenso puede calcularse mediante la fórmula W = P x g x H x N.
Donde:
W = energía de descenso en Joule (J),
P = carga en kilogramos (kg),
g = aceleración de la gravedad (9,81 m/s²),
H = altura de descenso en metros (m),
N = número de descensos.

Especificación técnica de la línea de anclaje flexible (L)
Se trata de un dispositivo fabricado con una cuerda de poliamida (PA) con una funda de bajo coeficiente de elongación y conforme a la norma EN 1891/A, con:
- un lazo cosido (M) que permite la unión del usuario/anclaje a la línea;
- un nudo cosido (N) como final de la línea que impide que el descensor se libere accidentalmente.

Importante
Cuando se utiliza esto dispositivo en sistemas de rescate (EN 341), además de lo especificado en la información específica sobre sistemas de acceso por cuerda (EN 12841), el aparato es compatible con:
- conectores según EN 362 y según EN 12275 solo si estan equipados con un dispositivo de bloque de la palanca;
- lazos de rescate según EN 1498;
- arneses de rescate según EN 1497;
- arneses según EN 361, EN 813, EN 12277.

El descensor debe fijarse a una línea de anclaje flexible como se describe en tab. 2.
El uso de otras líneas de anclaje flexibles podría afectar a las prestaciones del descensor.

Advertencia:
- para este uso no es posible hacer rápel/descenso con 2 personas a la vez;
- durante el uso, el dispositivo se sobrecalienta, use guantes para proteger las manos;
- asegurar a la persona que desciende/hace rápel con una segunda línea, si es posible.

Comprobaciones antes y después del uso
Antes y después del uso, asegúrese de que el aparato está en condiciones eficientes y funciona correctamente, en particular compruebe que:
- es adecuado para el uso previsto;
- no presenta grietas, corrosión ni deformaciones mecánicas y que el desgaste sea puramente estético;
- la placa móvil (B) puede girar, la palanca (E) acciona la polea (C), la varilla (H) y el diente (I), y el bloqueo (G) se cierra automáticamente al soltarlo;
- la zona de paso del cable está libre de elementos extraños (piedras, arena, barro, lubricantes, etc.);
- no haya llegado al final de su vida útil;
- la línea de anclaje flexible (L):
  - no presenta cortes, quemaduras, residuos químicos, vello excesivo, desgaste;
  - tiene sus costuras finales (B y C) intactas y no tiene hilos cortados o sueltos;
  - no haya llegado al final de su vida útil;
- las marcas sean legibles.

Certificación
Este dispositivo ha sido certificado por el organismo notificado nº 0123 TÜV SÜD Product Service GmbH Daimlerstraße 11 - 85748 Garching – Alemania

ОСОБАЯ ИНФОРМАЦИЯ

Устройство 801.040 - 801.050 INDY EVO PLUS представляет собой:
- спускаемое устройство с ручным управлением, с помощью которого человек может спасти себя или других с более высокого места на более низкое (не более 100 m) таким образом, чтобы предотвратить свободное падение;
- Подходит для использования при температуре до -4°C и с регулируемой скоростью от 0,5 м/с до 2 м/с;
- испытано в соответствии со стандартом EN 341:11 тип 2 и класс A, для мин. 30 kg и макс. 100 kg с гибкой анкерной линией, как указано в данной информации.

Срок службы устройства
При использовании в спасательных системах (EN 341), в дополнение к тому, что указано в общей информации, необходимо учитывать следующее:
- спускаемый аппарат выдерживает суммарную энергию не более 7.500.000 J (класс A);
- гибкая анкерная линия (L) может выдержать в общей сложности не более 75 спусков/подъемов, независимо от их длины.

Энергия
Энергия каждого подъема/спуска должна быть оценена и записана в веревочный журнал, чтобы определить окончание срока службы устройства.
Энергию подъема/спуска можно рассчитать по формуле W = P x g x H x N.
Где:
W = энергия спуска в Joule (J),
P = нагрузка в килограммах (kg),
g = ускорение силы тяжести (9,81 m/s²),
H = высота спуска в метрах (m),
N = количество спусков.

Технические характеристики гибкой якорной линии (L)
Это полиамидный (PA) канат с оболочкой с низким коэффициентом удлинения, соответствующий стандарту EN 1891/A, оснащенный:
- пришитая петля (M), позволяющая прикрепить пользователя/якорь к леске;
- пришитый узел (N) на конце лески, который предотвращает случайное освобождение спускаемого устройства.

Важно
При использовании в спасательных системах (EN 341), в дополнение к тому, что указано в специальной информации о системе канатного доступа (EN 12841), это устройство совместимо с:
- соединители в соответствии с EN 362 и 12275 (если оснащены устройством блокировки ворот);
- спасательные петли в соответствии с EN 1498;
- спасательные ремни в соответствии с EN 1497;
- жгуты в соответствии с EN 361, EN 813, EN 12277.

Необходимо прикрепить спуск к гибкой якорной линии, как описано в табл. 2.
Использование других гибких анкерных линий может повлиять на характеристики спускового устройства.

Внимание
- Для этого типа использования невозможно спускать/подниматься одновременно 2 человека;
- Если устройство перегревается во время использования, используйте перчатки для защиты рук;
- по возможности закрепите спускающегося/поднимающегося человека второй линией.

Проверки до и после использования
До и после использования убедитесь, что устройство находится в исправном состоянии и работает должным образом, в частности, проверьте, что:
- он подходит для использования по назначению;
- на нем нет трещин, коррозии, механических деформаций, а любой износ носит исключительно эстетический характер;
- подвижная боковая пластина (B) может вращаться, рычаг (E) приводит в действие шкив (C), предохранительный замок (G) автоматически закрывается при освобождении;
- в зоне прохождения каната отсутствуют посторонние элементы (камни, песок, грязь, смазочные материалы и т.д.);
- не дожил до конца своей жизни;
- гибкий якорный линь (L):
  - не имеет порезов, ожогов, остатков химических веществ, излишней волосатости, износа и повреждений;
  - имеет целые концевые швы (M и N) и не имеет оборванных или распущенных ниток;
  - не достиг конца срока полезного использования;
- маркировка разборчива.

Сертификация
Данное устройство было сертифицировано нотифицированным органом № 0123 TÜV SÜD Product Service GmbH Daimlerstraße 11 - 85748 Garching - Germany

MARKINGS

EN 341:2011/2A

Conformity to European Norm
Conformità alla Norma Europea
Conforme à la norme européenne
Entspricht der Europäischen Norm
Conformidad con la normativa europea
Соответствие европейским нормам

MIN -4°C

Minimum permitted use temperatura
Temperatura minima di utilizzo consentita
Température minimale d'utilisation autorisée
Zulässige Mindesttemperatur für die Verwendung
Temperatura mínima de uso permitida
Минимально допустимая температура использования

30 ÷ 10 kg

Minimum and maximum allowed weight of the user
Peso minimo e massimo consentito dell'utilizzatore
Poids minimum et maximum autorisé de l'utilisateur
Mindest- und Höchstgewicht des Benutzers
Peso mínimo y máximo permitido del usuario
Минимальный и максимальный допустимый вес пользователя

H MAX 100 m

Maximum descent height
Altezza massima della discesa
Hauteur de descente maximale
Maximale Abstiegshöhe
Altura máxima de descenso
Максимальная высота спуска

KONGLINE Ø 10,5 / 1 mm

Recommended diameter and flexible anchor line
Diametro e linea di ancoraggio flessibile consigliata
Diamètre recommandé et ligne d'ancrage flexible
Empfohlener Durchmesser und flexible Ankerleine
Diámetro recomendado y línea de anclaje flexible
Рекомендуемый диаметр и гибкая якорная линия

Proper rope winding
Installazione corretta della linea
Bonne installation de la ligne
Korrekte Installation des Seils
Instalación adecuada de la línea
Правильная установка линии

NOMENCLATURE

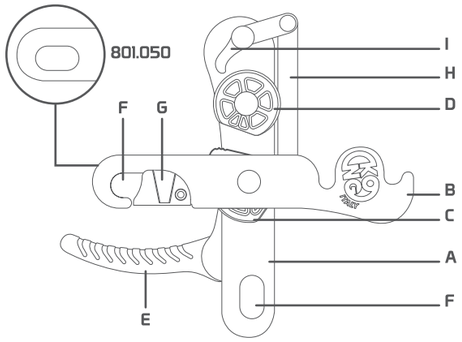

A Fixed side plate | **B** Sliding side plate | **C** Lower pulley | **D** Upper pulley | **E** Control handle | **F** User/anchor point attachment hole | **G** Safety lock (only 801.040 version) | **H** Rod | **I** Blocking tooth
Main materials: stainless steel, aluminium alloy, nylon

A Guancia fissa | **B** Guancia mobile | **C** Puleggia inferiore | **D** Puleggia superiore | **E** Leva di azionamento | **F** Punto di attacco per l'utilizzatore/l'ancoraggio | **G** Chiusura di sicurezza (solo versione 801.040) | **H** Barra | **I** Dente di bloccaggio
Materiali principali: acciaio inossidabile, lega di alluminio, nylon

A Joue fixe | **B** Joue mobile | **C** Poulie inférieure | **D** Poulie supérieure | **E** Levier d'actionnement | **F** Trou de connexion pour l'utilisateur/l'ancrage | **G** Fermeture de sécurité (version 801.040 seulement) | **H** Tige | **I** Dent de blocage
Matériaux principaux : acier inoxydable, alliage d'aluminium, nylon

A Festes Seitenteil | **B** Bewegliches Seitenteil | **C** Untere Riemenscheibe | **D** Obere Riemenscheibe | **E** Antriebshebel | **F** Verbindungsöse für den Benutzer/die Verankerung | **G** Sicherheitssperre (nur Version 801.040) | **H** Stange | **I** Blockierzahn
Hauptmaterialien: Edelstahl, Aluminiumlegierung, Nylon

A Placa fija | **B** Placa móvil | **C** Polea inferior | **D** Polea superior | **E** Palanca de accionamiento | **F** Punto de enganche para el usuario/anclaje | **G** Bloqueo de seguridad (sólo versión 801.040) | **H** Varilla | **I** Diente de bloqueo
Materiales principales: acero inoxidable, aleación de aluminio, nylon

A Фиксированная губка | **B** Подвижная губка | **C** Нижний шкив | **D** Верхний шкив | **E** Рычаг управления | **F** Точка крепления для пользователя/фиксации | **G** Предохранительный замок (только версия 801.040) | **H** Бар | **I** Запирающий зуб
Основные материалы: нержавеющая сталь, алюминиевый сплав, нейлон

801.040 - 801.050 INDY EVO PLUS

EN 12841 USE

WWW.KONG.IT

Read and always follow the information supplied by the manufacturer
Leggere e seguire sempre le informazioni fornite dal fabbricante
Toujours lire et suivre les informations fournies par le fabricant
Die Angaben des Herstellers müssen immer gelesen und befolgt werden
Lea siempre y respete la información proporcionada por el fabricante
Читайте и всегда следуйте информации, предоставленной производителем

Download the declaration of conformity at:
Scarica la dichiarazione di conformità da:
Télécharger la déclaration de conformité sur:
Laden Sie die Konformitätserklärung herunter von:
Descargar la declaratión de conformidad en:
Загрузить заявление о соответствии:
www.kong.it/conformity

Please calculate the lifespan of the device according to:
Calcola la vita utile del dispositivo in accordo a:
Calculer la durée de vie de le dispositif selon:
Berechnen Sie die Lebensdauer der Vorrichtung nach:
Calcular la vida útil del dispositivo según:
Пожалуйста, рассчитайте срок службы устройства в соответствии с:
www.kong.it/en/life/

Y5451000BFK

KONG S.p.A. - Via XXV Aprile, 4 23804 Monte Marenzo (LC) - Italy
+39 0341 630506 | info@kong.it

SPECIFIC INFORMATION

Master Text

Category III Personal Protective Equipment 801.040 - 801.050 INDY EVO PLUS is:
- a manually operated, friction inducing rope adjustment device which allows the user to achieve a controlled downward motion at a maximum speed of 2 m/s and a stop, with hands off, anywhere on the working line;
- suitable for use on a semi-static rope (EN 1891/A) with a diameter between Ø10 mm and Ø12 mm for a maximum rated load of 100 kg;
- suitable for use on a semi-static rope (EN 1891/A) with a diameter between Ø11 mm and Ø12 mm for a maximum rated load of 200 kg;
- intended always to be used in conjunction with rope adjustment device compliant with EN 12841:06 type A and/or EN 353:02 connected to a safety line;
- part of a protection and/or prevention system against falls from a height, in rope access systems;
- certified according to EN 12841:2006 type C.

Attention: the use by two people (possible according to EN 12841:06) is not recommended, as it contradicts the definition of PPE (Personal Protective Equipment).

How to insert the line into the device (fig. 1)
- open the device by turning the sliding side plate (B) clockwise;
- insert a connector conforming to EN 362 into the attachment hole (F) of the fixed side plate (A);
- hold the lever (E) open;
- wrap the unloaded end of the rope around the lower pulley (C);
- insert the unloaded end of the rope between the tooth (I) and the upper pulley (D);
- close the sliding side plate (B) by turning it anti-clockwise, locking the attachment holes (F);
- check that the safety lock (G) is free from the connector.

How the mechanism works
Pull the lever to start the descent (fig. 2).
Release the lever to stop the descent (fig. 3).
The tooth (I) and its mechanism are designed to reduce involuntary and uncontrolled descent.

Descent with the device connected to the harness (fig. 4)
- connect one end of the line to the anchor (EN 795);
- insert the rope into the device as described;
- connect the connector to the harness attachment point;
- tighten the part of the rope between the device and the anchor;
- keep the unloaded end of the rope taut, to prevent initial slippage;
- move the lever (E) and act on the free end of the line until the desired descent speed is reached (max. 2 m/s).

Important: the anchor point must comply with EN 795 and always be above the user. The rope between the anchor and the device must always be taut.

Examples of correct use
- Extra friction (fig. 5): it is possible to achieve more control of the descent and further limit the speed using this type of configuration.
- Releasable anchor (fig. 6): this modality helps to get more rope when needed (for this type of use, the device is not considered PPE).

Compatibility
This device is designed to be used with:
- ropes with a diameter between 10 mm and 12 mm according to EN 1891/A;
- connectors according to EN 362;
- harnesses according to EN 813;
- anchor devices according to EN 795.

Warning
- the primary function of this device is progression along the working line; therefore, it is not suitable to be use in a fall arrest system and it must always be used in conjunction with a rope adjustment device conforming to EN 12841 type A and/or EN 353-2 connected to a safety line (fig. 7);
- incorrect insertion or connection of the line (e.g. the free end on the lever side) nullifies the performance of the device (fig. 8);
- when descending, always grasp the unloaded end of the rope with your right hand to maintain control (fig. 9);
- carefully choose the correct anchor line according to the recommendations given in this manual; construction and surface treatment of the sheath, as well as the diameter of the line, are factors not to be underestimated in the selection and may affect the performance of the system;
- when the anchor line is loaded by the full weight of the user, it becomes a working line. The additional use of a safety line is therefore necessary;
- there are no limitations on the inclination of the anchor line. However, to prevent the pendulum effect, it is advisable to work as vertically as possible with the anchor point;
- connect the device to the harness with systems with a maximum length of 1 metre;
- particular conditions (e.g. heat, cold, wet, oil and dust etc.) can greatly limit the performance and operation of the device;
- the device can be severely damaged if in contact with chemical reagents. It should be withdrawn immediately if its safe functioning is in any doubt;
- any overload or dynamic loading on the device may damage the anchor line.

Pre- and post-use checks
Before and after use, make sure that the device is in an efficient condition and that it is working properly, in particular, check that:
- it is suitable for the intended use;
- it is free of cracks, corrosion, mechanical deformation and that any wear and tear is only of an aesthetic nature;
- the sliding side plate (B) can rotate, the lever (E) activates the pulley (C), the rod (H) and the tooth (I), and the safety lock (G) closes automatically when released;
- the rope passage area is free of foreign elements (stones, sand, mud, lubricants, etc.);
- the markings are legible.

Certification
This device has been certified by the notified body n° 0123 TÜV SÜD Product Service GmbH Daimlerstraße 11 - 85748 Garching - Germany

DRAWINGS

1

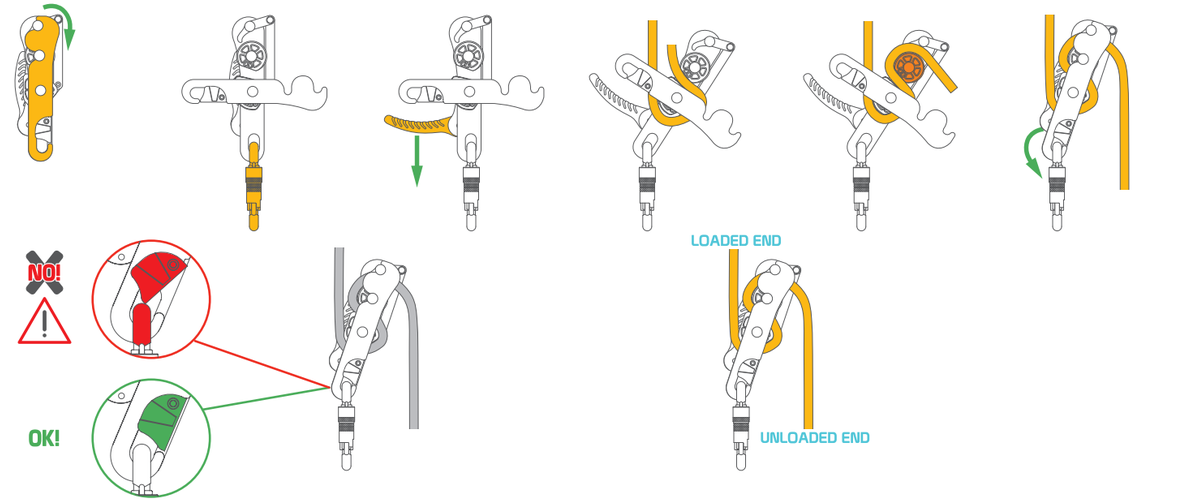

2

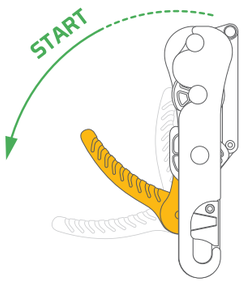

3

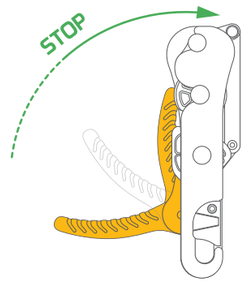

4

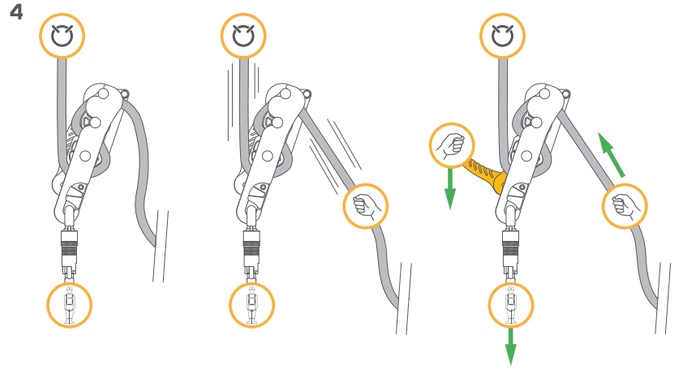

5

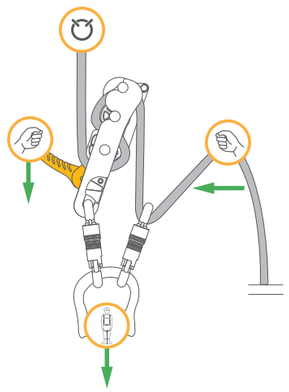

6

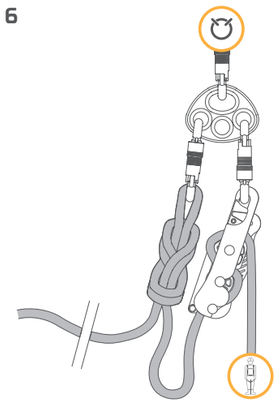

7

8

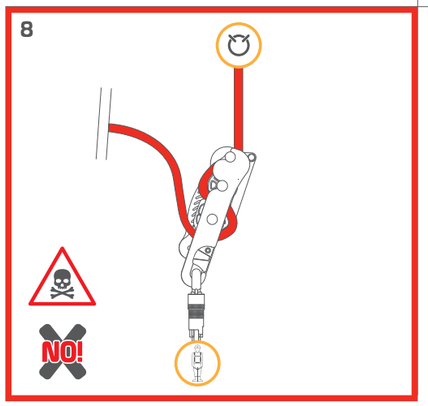

9

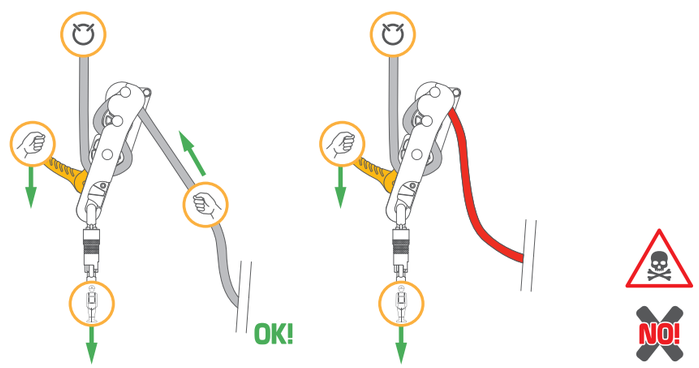

INFORMAZIONI SPECIFICHE

Il Dispositivo di Protezione Individuale di III categoria 801.040 - 801.050 INDY EVO PLUS è:
- un dispositivo di regolazione della fune a frizione, azionato manualmente, che permette all'utilizzatore di ottenere un movimento controllato verso il basso alla velocità massima di 2 m/s e un arresto, senza l'utilizzo delle mani, in qualunque punto della linea di lavoro;
- adatto all'uso su una corda semistatica (EN 1891/A) di diametro compreso tra Ø10 mm e Ø12 mm per un carico nominale massimo di 100 kg;
- adatto all'uso su una corda semistatica (EN 1891/A) di diametro compreso tra Ø11 mm e Ø12 mm per un carico nominale massimo di 200 kg;
- destinato sempre all'utilizzo congiunto a un dispositivo di regolazione della fune conforme alla norma EN 12841:06 tipo A e/o EN 353-2:02;
- parte di un sistema di protezione e/o prevenzione dei rischi di caduta dall'alto in sistemi di accesso con fune;
- certificato in accordo alla norma EN 12841:2006 tipo C.

Attenzione: è sconsigliato l'uso da parte di due persone (previsto dalla norma EN 12841:06), in quanto contraddittorio con la definizione di DPI (Dispositivo di Protezione Individuale).

Inserimento della linea nel dispositivo (fig. 1)
- aprire il dispositivo ruotando la guancia mobile (B) in senso orario;
- inserire un connettore conforme alla norma EN 362 nel punto di attacco (F) della guancia fissa (A);
- tenere la leva (E) aperta;
- avvolgere il capo scarico della fune intorno alla puleggia inferiore (C);
- inserire il capo scarico della linea tra il dente (I) e la puleggia superiore (D);
- chiudere la guancia mobile (B) ruotandola in senso antiorario, bloccando i punti di attacco (F);
- verificare che la chiusura di sicurezza (G) sia libera dal connettore.

Funzionamento del dispositivo
Per avviare la discesa tirare la leva (fig. 2).
Per bloccare la discesa, rilasciare la leva (fig. 3).
Il dente (I) e il suo meccanismo sono progettati per ridurre le discese involontarie e incontrollate.

Discesa con dispositivo connesso all'imbracatura (fig. 4)
- collegare un'estremità della fune all'ancoraggio (EN 795);
- inserire la fune nel dispositivo come descritto;
- collegare il connettore al punto di attacco dell'imbracatura;
- tensionare la parte di fune tra il dispositivo e l'ancoraggio;
- tenere tesa l'estremità scarica della fune, per evitare lo slittamento iniziale;
- agire sulla leva (E) e sull'estremità libera della linea fino a raggiungere la velocità di discesa desiderata (max 2 m/s).

Importante: il punto di ancoraggio deve essere conforme alla norma EN 795 e trovarsi sempre al di sopra dell'utilizzatore. La parte di fune tra l'ancoraggio e il dispositivo deve essere sempre tesa.

Esempi di corretto utilizzo
- Extra friction (fig. 5): grazie a questo tipo di configurazione, è possibile controllare maggiormente la discesa e limitare ulteriormente la velocità.
- Ancoraggio svincolabile (fig. 6): in questa maniera è possibile ottenere più corda, quando necessario (in questo tipo di utilizzo, il dispositivo non è considerato un DPI).

Compatibilità
Questo dispositivo è stato progettato per essere utilizzato con:
- corde di diametro compreso tra 10 mm e 12 mm, conformi alla norma EN 1891/A;
- connettori conformi alla norma EN 362;
- imbracature conformi alla norma EN 813;
- dispositivi di ancoraggio conformi alla norma EN 795.

Attenzione:
- la funzione primaria di questo dispositivo è la progressione lungo la linea di lavoro, non è pertanto idoneo all'utilizzo in un sistema di arresto caduta e deve essere utilizzato sempre unitamente a un dispositivo di regolazione della fune conforme alla norma EN 12841 tipo A e/o EN 353-2 connesso a una linea di sicurezza (fig. 7);
- l'errato inserimento o collegamento della fune (es. il capo scarico dalla parte della leva) annulla le prestazioni del dispositivo (fig. 8);
- durante la discesa, per mantenerne il controllo, afferrare sempre con la mano destra la fune scarica (fig. 9);
- scegliere attentamente la linea di ancoraggio corretta in base alle prescrizioni fornite in questo manuale; costruzione e trattamento superficiale della guaina, oltre che diametro della linea, sono fattori da non trascurare nella selezione e possono inficiare le prestazioni del sistema;
- quando la linea di ancoraggio è caricata dall'intero peso dell'utilizzatore, questa diventa linea di lavoro. È quindi necessario l'utilizzo in aggiunta di una linea di sicurezza;
- non sono previste limitazioni all'inclinazione della linea di ancoraggio. Tuttavia per ridurre l'effetto pendolo, si consiglia di lavorare il più verticale possibile rispetto al punto di ancoraggio;
- connettere il dispositivo all'imbracatura tramite sistemi di lunghezza massima pari a 1 metro;
- particolari condizioni (calore, freddo, umidità, olio, polvere ecc.) possono limitare grandemente le prestazioni e il funzionamento del dispositivo;
- il dispositivo può essere gravemente danneggiato se in contatto con reagenti chimici. Se il suo funzionamento sicuro è in dubbio, deve essere immediatamente sostituito;
- qualsiasi sovraccarico o carico dinamico sul dispositivo può danneggiare la linea di ancoraggio.

Controlli pre e post uso
Prima e dopo l'uso assicurarsi che il dispositivo sia in condizioni efficienti e che funzioni correttamente, in particolare verificare che:
- sia adatto all'uso previsto;
- non presenti cricche, tracce di corrosione, deformazioni meccaniche e che l'eventuale usura sia esclusivamente di carattere estetico;
- la guancia mobile (B) possa ruotare, la leva (E) azioni la puleggia (C), la barra (H) e il dente (I) e la chiusura (G) si richiuda automaticamente quando rilasciata;
- la zona di passaggio della corda sia priva di elementi estranei (sassi, sabbia, fango, sostanze lubrificanti, ecc.);
- le marcature siano leggibili.

Certificazione
Questo dispositivo è stato certificato dall'organismo notificato no. 0123 - TÜV SÜD Product Service GmbH Daimlerstraße 11 - 85748 Garching - Germania

INFORMATIONS SPÉCIFIQUES

L'Équipement de Protection Individuelle de catégorie III 801.040 - 801.050 INDY EVO PLUS est :
- Un dispositif de réglage de la corde à friction, actionné manuellement, qui permet à l'utilisateur d'effectuer un mouvement descendant contrôlé à une vitesse maximale de 2 m/s et de s'arrêter, sans l'aide des mains, à n'importe quel point de la ligne de travail ;
- Utilisable sur une corde semi-statique (EN 1891/A) d'un diamètre compris entre Ø10 mm et Ø12 mm pour une charge nominale maximale de 100 kg ;
- Utilisable sur une corde semi-statique (EN 1891/A) d'un diamètre compris entre Ø11 mm et Ø12 mm pour une charge nominale maximale de 200 kg ;
- Toujours destiné à être utilisé avec un dispositif de réglage de la corde conforme à la norme EN 12841:06 type A et/ou à la norme EN 353-2:02 ;
- Partie d'un système de protection et/ou de prévention des risques de chute de hauteur dans les systèmes d'accès par corde ;
- Certifié conformément à la norme EN 12841:2006 type C.

Attention : l'utilisation par deux personnes (conforme à la norme EN 12841:06) n'est pas recommandée, car elle est contraire à la définition de l'EPI (équipement de protection individuelle).

Insertion de la ligne dans l'appareil (fig. 1)
- Ouvrir le dispositif en tournant la joue mobile (B) dans le sens des aiguilles d'une montre ;
- Insérer un connecteur conforme à la norme EN 362 dans le trou de connexion (F) de la joue fixe (A) ;
- Maintenir le levier (E) ouvert ;
- Enrouler l'extrémité non chargée de la corde autour de la poulie inférieure (C) ;
- Insérer l'extrémité non chargée de la corde entre la dent (I) et la poulie supérieure (D) ;
- Fermer la joue mobile (B) en la tournant dans le sens inverse des aiguilles d'une montre, en bloquant les points d'attache (F) ;
- Vérifier que la fermeture de sécurité (G) est dégagée du connecteur.

Fonctionnement de l'appareil
Pour commencer la descente, tirez le levier (fig. 2).
Pour arrêter la descente, relâchez le levier (fig. 3).

Descente avec l'appareil connecté au harnais (fig. 4)
- Connecter une extrémité de la corde à l'ancrage (EN 795) ;
- Insérer la corde dans l'appareil comme décrit ;
- Connecter le connecteur au point d'attache du harnais ;
- Tendre la partie de la corde située entre le dispositif et l'ancrage ;
- Maintenir tendue l'extrémité non chargée de la corde, afin d'éviter un glissement initial ;
- Actionner le levier (E) et tenir avec la main droite l'extrémité non chargée de la corde jusqu'à ce que la vitesse de descente désirée soit atteinte (max. 2 m/s).

Important : le point d'ancrage doit être conforme à la norme EN 795 et toujours se trouver au-dessus de l'utilisateur. La partie de la corde située entre le point d'ancrage et le dispositif doit toujours être tendue.

Exemples d'utilisation correcte
- Extra friction (fig. 5) : grâce à ce type de configuration, la descente peut être mieux contrôlée en limitant encore la vitesse.
- Ancrage détachable (fig. 6) : il est ainsi possible d'obtenir plus de corde en cas de besoin (dans ce cas, le dispositif n'est pas considéré comme une EPI).

La dent (I) et son mécanisme sont conçus pour réduire la descente involontaire et incontrôlée.

Compatibilité
Ce dispositif est conçu pour être utilisé avec :
- Des cordes d'un diamètre compris entre 10 mm et 12 mm, conformes à la norme EN 1891/A ;
- Des connecteurs conformes à la norme EN 362 ;
- Des harnais conformes à la norme EN 813 ;
- Des dispositifs d'ancrage conformes à la norme EN 795.

Attention :
La fonction première de ce dispositif est la progression le long de la ligne de travail, n'est donc pas adapté à une utilisation dans un système d'arrêt des chutes et il doit toujours être utilisé avec un dispositif de réglage de la corde conforme à la norme EN 12841 type A et/ou EN 353-2 connecté à une ligne de sécurité (fig. 7) ;
- Une mauvaise insertion ou connexion de la corde (par exemple l'extrémité non chargée de la corde du côté du levier) annule les performances du dispositif (fig. 8) ;
- Lors de la descente, il faut toujours saisir l'extrémité non chargée de la corde avec la main droite pour garder le contrôle (fig. 9) ;
- Choisissez soigneusement la ligne d'ancrage appropriée conformément aux prescriptions données dans ce manuel ; la construction et le traitement de surface de la gaine, ainsi que le diamètre de la ligne, sont des facteurs qui ne doivent pas être négligés lors de la sélection et qui peuvent affecter les performances du système ;
- Lorsque la ligne d'ancrage est chargée par le poids total de l'utilisateur, elle devient une ligne de travail. L'utilisation supplémentaire d'une ligne de sécurité est donc nécessaire ;
- L'inclinaison de la ligne d'ancrage n'est pas limitée. Toutefois, pour réduire l'effet de pendule, il est conseillé de travailler le plus verticalement possible par rapport au point d'ancrage ;
- Connecter l'appareil au harnais par l'intermédiaire de systèmes d'une longueur maximale de 1 mètre ;
- Des conditions particulières (chaleur, froid, humidité poussière, huile, etc.) peuvent limiter considérablement les performances et le fonctionnement du dispositif ; L'appareil peut être gravement endommagé s'il entre en contact avec des réactifs chimiques. En cas de doute sur la sécurité de fonctionnement, il doit être remplacé immédiatement ;
- Toute surcharge ou charge dynamique sur le dispositif peut endommager la ligne d'ancrage.

Contrôles avant et après utilisation
Avant et après l'utilisation, assurez-vous que l'appareil est dans un état efficace et qu'il fonctionne correctement, en particulier, vérifiez que :
- Il est adapté à l'utilisation prévue ;
- Il est exempt de fissures, de corrosion, de déformation mécanique et que l'usure éventuelle est purement esthétique ;
- La joue mobile (B) peut tourner, le levier (E) actionne la poulie (C), la tige (H) et la dent (I), et la fermeture (G) se ferme automatiquement lorsqu'il est relâché ;
- La zone de passage du câble est exempte d'éléments étrangers (pierres, sable, boue, lubrifiants, etc.) ;
- Les marquages sont lisibles.

Certification
Ce dispositif a été certifié par l'organisme notifié o. 0123 TÜV SÜD Product Service GmbH Daimlerstraße 11 - 85748 Garching – Allemagne

SPEZIFISCHE INFORMATIONEN

Die persönliche Schutzausrüstung der Kategorie III 801.040 - 801.050 INDY EVO PLUS ist:
- eine manuell betätigte, auf Reibung beruhende Seileinstellvorrichtung, die es dem Benutzer ermöglicht, eine kontrollierte Abwärtsbewegung mit einer Höchstgeschwindigkeit von 2 m/s und einen kontrollierten Stillstand an einer beliebigen Stelle des Arbeitsseils ohne Festhalten mit den Händen zu erreichen;
- für den Einsatz an einem halbstatischen Seil (EN 1891/A) mit einem Durchmesser zwischen Ø10 mm und Ø12 mm für eine maximale Nennlast von 100 kg geeignet;
- für den Einsatz an einem halbstatischen Seil (EN 1891/A) mit einem Durchmesser zwischen Ø11 mm und Ø12 mm für eine maximale Nennlast von 200 kg geeignet;
- immer zur Verwendung in Verbindung mit einer Seileinstellvorrichtung nach EN 12841:06 Typ A und/oder EN 353-2:02 bestimmt;
- Teil eines Systems zum Schutz und/oder zur Vorbeugung von Absturzrisiken in Seilzugangssystemen;
- nach EN 12841:2006 Typ C zertifiziert.

Achtung: die Benutzung durch zwei Personen (gemäß EN 12841:06) wird nicht empfohlen, da sie der Definition von PSA (Persönliche Schutzausrüstung) widerspricht.

Einlegen der Leine ins Gerät (Abb. 1)
- Öffnen Sie das Gerät, indem Sie das bewegliche Seitenteil (B) im Uhrzeigersinn drehen;
- stecken Sie ein Verbindungselement gemäß EN 362 in die Verbindungsöse (F) des festen Seitenteils (A);
- halten Sie den Hebel (E) offen;
- wickeln Sie das unbelastete Ende des Seils um die untere Riemenschiebe (C);
- führen Sie das unbelastete Ende des Seils zwischen dem Blockierzahn (I) und der oberen Riemenscheibe (D) ein;
- schließen Sie das bewegliche Seitenteil (B), indem Sie es gegen den Uhrzeigersinn drehen und die Verbindungsösen (F) verriegeln;
- prüfen Sie, ob der Sicherheitssperre (G) frei vom Verbindungselement ist.

Bedienung des Geräts
Zum Starten des Abstieges ziehen Sie den Hebel (Abb. 2).
Um den Abstieg zu stoppen, lassen Sie den Hebel los (Abb. 3).
Der Zahn (I) und sein Mechanismus sind so konstruiert, dass sie das unwillkürliche und unkontrollierte Abtauchen verringern.

Abstieg mit dem Gerät, das mit dem Auffanggurt verbunden ist (Abb. 4)
- Verbinden Sie ein Ende des Seils mit der Verankerung (EN 795);
- führen Sie das Seil wie beschrieben in das Gerät ein;
- verbinden Sie das Verbindungselement mit dem Befestigungspunkt des Auffanggurts;
- spannen Sie den Teil des Seils, der sich zwischen dem Gerät und der Verankerung befindet;
- halten Sie das unbelastete Ende des Seils straff, um ein anfängliches Durchrutschen zu verhindern;
- betätigen Sie den Hebel (E) und fassen Sie das unbelastete Ende des Seils, bis die gewünschte Abseilgeschwindigkeit erreicht wird (max. 2 m/s).

Wichtig: Der Anschlagpunkt muss der Norm EN 795 entsprechen und sich immer oberhalb des Benutzers befinden. Der Teil des Seils zwischen dem Anschlagpunkt und dem Gerät muss immer straff sein.

Beispiele für korrekte Verwendung
- Extra friction (Abb. 5): durch diese Konfiguration kann der Abstieg besser kontrolliert und die Geschwindigkeit weiter begrenzt.
- Abnehmbare Verankerung (Abb. 6): Auf diese Weise ist es möglich, bei Bedarf mehr Seil zu erhalten (bei dieser Verwendung wird das Gerät nicht als PSA betrachtet).

Kompatibilität
Dieses Gerät wurde für die Verwendung mit folgenden Geräten entwickelt:
- Seilen mit einem Durchmesser von 10 mm bis 12 mm gemäß EN 1891/A;
- Verbindungselementen gemäß EN 362;
- Sitzgurten gemäß EN 813;
- Anschlagsvorrichtungen gemäß EN 795.

Achtung:
- die primäre Funktion dieses Geräts ist die Fortbewegung entlang der Arbeitsleine, daher ist es nicht für die Verwendung in einem Absturzsicherungssystem geeignet und muss es immer in Verbindung mit einer Seileinstelleinrichtung gemäß EN 12841 Typ A und/oder EN 353-2 verwendet werden, die mit einer Sicherheitsleine verbunden ist (Abb. 7);
- ein falsches Einführen oder Anschließen des Seils (z. B. das freie Ende auf der Hebelseite) hebt die Leistung des Geräts auf (Abb. 8);
- beim Abstieg immer das unbelastete Ende des Seils mit der rechten Hand festhalten, um die Kontrolle zu behalten (Abb. 9);
- wählen Sie die richtige Ankerleine sorgfältig nach den Vorschriften in diesem Manual aus; Konstruktion und Oberflächenbehandlung der Ummantelung sowie der Durchmesser des Seils sind Faktoren, die bei der Auswahl nicht vernachlässigt werden dürfen und die Leistung des Systems beeinflussen können;
- wenn die Ankerleine durch das volle Gewicht des Benutzers belastet wird, wird sie zu einer Arbeitsleine. Die zusätzliche Verwendung einer Sicherheitsleine ist daher erforderlich;
- es gibt keine Beschränkungen für die Neigung der Ankerleine. Um den Pendeleffekt zu verringern, ist es jedoch ratsam, so senkrecht wie möglich zum Verankerungspunkt zu arbeiten;
- verbinden Sie das Gerät mit dem Gurt über Systeme mit einer maximalen Länge von 1 Meter;
- besondere Bedingungen (Hitze, Kälte, Feuchtigkeit, Öl, Staub usw.) können die Leistung und den Betrieb des Geräts stark einschränken;
- das Gerät kann bei Kontakt mit chemischen Reagenzien schwer beschädigt werden. Wenn Zweifel an der sicheren Funktion des Geräts bestehen, muss es sofort ausgetauscht werden;
- jede Überlastung oder dynamische Belastung des Geräts kann die Ankerleine beschädigen.

Kontrollen vor und nach dem Gebrauch
Vergewissern Sie sich vor und nach der Benutzung, dass sich das Gerät in einem effizienten Zustand befindet und ordnungsgemäß funktioniert, und prüfen Sie insbesondere, ob:
- es für die vorgesehene Verwendung geeignet ist;
- es frei von Rissen, Korrosion und mechanischen Verformungen ist und dass etwaige Abnutzungserscheinungen rein ästhetischer sind;
- das bewegliche Seitenteil (B) drehbar ist, der Hebel (E) die Seilrolle (C), die Stange (H) und den Zahn (I) betätigt und die Sperre (G) sich beim Loslassen automatisch schließt;
- der Bereich des Seildurchgangs frei von Fremdkörpern (Steine, Sand, Schlamm, Schmiermittel, usw.) ist.
- die Markierungen lesbar sind.

Zertifizierung
Zertifiziert von der benannten Stelle Nr. 0123 TÜV SÜD Product Service GmbH Daimlerstraße 11 - 85748 Garching - Deutschland

INFORMACIÓN ESPECÍFICA

El Equipo de Protección Individual de Categoría III 801.040 - 801.050 INDY EVO PLUS es:
- un dispositivo de ajuste de cuerda por fricción, de accionamiento manual, que permite al usuario conseguir un movimiento descendente controlado a una velocidad máxima de 2 m/s y una parada, sin necesidad de utilizar las manos, en cualquier punto de la línea de trabajo;
- adecuado para su uso en una cuerda semiestática (EN 1891/A) con un diámetro entre Ø10 mm y Ø12 mm para una carga nominal máxima de 100 kg;
- adecuado para su uso en una cuerda semiestática (EN 1891/A) con un diámetro de entre Ø11 mm y Ø12 mm para una carga nominal máxima de 200 kg;
- destinado a ser utilizado siempre en combinación con un dispositivo de regulación de cuerda conforme a la norma EN 12841:06 tipo A y/o EN 353-2:02;
- parte de un sistema de protección y/o prevención de los riesgos de caída de altura en los sistemas de acceso mediante cuerdas;
- certificado según la norma EN 12841:2006 tipo C.

Atención: la utilización por dos personas (según EN 12841:06) no se recomienda, ya que contradice la definición de EPI (Equipo de Protección Individual).

Inserción de la línea en el dispositivo (fig. 1)
- Abra el dispositivo girando la placa móvil (B) en el sentido de las agujas del reloj;
- introduzca un conector conforme a la norma EN 362 en el punto de enganche (F) de la placa fija (A);
- mantenga abierta la palanca (E);
- enrolle el extremo libre de la curda alrededor de la polea inferior (C);
- introduzca el extremo libre de la curda entre el diente (I) y la polea superior (D);
- cierre la placa móvil (B) girándola en sentido antihorario, bloqueando los puntos de enganche (F);
- compruebe que el bloqueo de seguridad (G) está libre del conector.

Funcionamiento del aparato
Para iniciar el descenso, tire de la palanca (fig. 2).
Para detener el descenso, suelte la palanca (fig. 3).
El diente (I) y su mecanismo están diseñados para reducir el descenso involuntario e incontrolado.

Descenso con el dispositivo conectado al arnés (fig. 4)
- Conecte un extremo de la curda al anclaje (EN 795);
- inserte la curda en el dispositivo como descrito;
- conecte el conector al punto de enganche del arnés;
- tense la parte de la línea situada entre el dispositivo y el anclaje;
- mantenga tenso el extremo libre de la curda, para evitar el deslizamiento inicial;
- accione la palanca (E) y actúe sobre el extremo libre de la curda hasta alcanzar la velocidad de descenso deseada (máx. 2 m/s).

Importante: el punto de anclaje debe cumplir la norma EN 795 y estar siempre por encima del usuario. La parte de la cuerda entre el anclaje y el dispositivo debe estar siempre tensa.

Ejemplos de utilización correcta
- Extra friction (fig. 5): gracias a este tipo de configuración, el descenso puede ser más controlado y la velocidad más limitada.
- Anclaje desmontable (fig. 6): gracias a esta configuración, existe la posibilidad de obtener más cuerda cuando sea necesario (en este caso, el dispositivo no puede considerarse como EPI).

Compatibilidad
Este dispositivo está diseñado para ser utilizado con:
- cuerdas de entre 10 mm y 12 mm de diámetro según la norma EN 1891/A;
- conectores según la norma EN 362;
- arneses según la norma EN 813;
- dispositivos de anclaje según la norma EN 795.

Atención:
- la función principal de este dispositivo es la progresión a lo largo de la línea de trabajo, por lo tanto, no es adecuado para su uso en un sistema anticaídas y debe utilizarse siempre junto con un dispositivo de ajuste de cuerda conforme a la norma EN 12841 tipo A y/o EN 353-2 conectado a una línea de seguridad (fig. 7);
- una inserción o conexión incorrecta de la cuerda (por ejemplo, el extremo descargado en el lado de la palanca) anula el funcionamiento del dispositivo (fig. 8);
- al descender, sujete siempre el extremo descargado de la cuerda con la mano derecha para mantener el control (fig. 9);
- elija cuidadosamente la línea de anclaje correcta de acuerdo con las prescripciones dadas en este manual; la construcción y el tratamiento superficial de la funda, así como el diámetro de la línea, son factores que no deben descuidarse en la selección y pueden afectar al rendimiento del sistema;
- cuando la línea de anclaje está cargada con todo el peso del usuario, se convierte en una línea de trabajo. Por lo tanto, es necesario el uso adicional de una línea de seguridad;
- no hay limitaciones en cuanto a la inclinación de la línea de anclaje. Sin embargo, para reducir el efecto péndulo, es aconsejable trabajar lo más verticalmente posible con respecto al punto de anclaje;
- conecte el dispositivo al arnés mediante sistemas con una longitud máxima de 1 metro;
- condiciones particulares (calor, frío, humedad, aceite, polvo, etc.) pueden limitar en gran medida el rendimiento y el funcionamiento del dispositivo;
- el dispositivo puede resultar gravemente dañado si entra en contacto con reactivos químicos. Si se duda de su funcionamiento seguro, debe sustituirse inmediatamente;
- cualquier sobrecarga o carga dinámica sobre el dispositivo puede dañar el cabo de anclaje.

Comprobaciones antes y después del uso
Antes y después del uso, asegúrese de que el aparato está en condiciones eficientes y de que funciona correctamente, en particular compruebe que:
- es adecuado para el uso previsto;
- no presenta grietas, corrosión ni deformaciones mecánicas y que el desgaste sea puramente estético;
- a placa móvil (B) puede girar, la palanca (E) acciona la polea (C), la Varilla (H) y el diente (I), y el bloqueo (G) se cierra automáticamente al soltarlo;
- la zona de paso del cable está libre de elementos extraños (piedras, arena, barro, lubricantes, etc.);
- las marcas sean legibles.

Certificación
Este aparato ha sido certificado por el organismo notificado nº 0123 TÜV SÜD Product Service GmbH Daimlerstraße 11 - 85748 Garching - Alemania

ОСОБАЯ ИНФОРМАЦИЯ

Средства индивидуальной защиты категории III 801.040 - 801.050 INDY EVO PLUS - это:
- устройство для регулировки каната с ручным управлением, вызывающим трение, которое позволяет пользователю достичь контролируемого движения вниз с максимальной скоростью 2 м/с и остановки, без помощи рук, в любой точке рабочей линии;
- подходит для использования на полустатическом канате (EN 1891/A) диаметром от Ø10 мм до Ø12 мм при максимальной номинальной нагрузке 100 кг;
- подходит для использования на полустатическом канате (EN 1891/A) диаметром от Ø11 мм до Ø12 мм при максимальной номинальной нагрузке 200 кг;
- предназначен для использования в сочетании с устройством регулировки каната, соответствующим EN 12841:06 тип A и/или EN 353:02, соединенным со страховочной линией;
- часть системы защиты и/или предотвращения падения с высоты, в системах канатного доступа;
- сертифицирована в соответствии с EN 12841:2006 тип C.

Внимание: использование двумя людьми (возможно согласно EN 12841:06) не рекомендуется, так как это противоречит определению PPE (Personal Protective Equipment).

Как вставить линию в устройство (рис. 1)
- откройте устройство, повернув выдвижную боковую пластину (B) по часовой стрелке;
- вставьте соединитель, соответствующий стандарту EN 362, в крепежное отверстие (F) неподвижной боковой панели (A);
- удерживайте рычаг (E) открытым;
- намотайте ненагруженный конец веревки на нижний шкив (C);
- вставьте ненагруженный конец троса между зубцом (I) и верхним шкивом (D);
- закройте выдвижную боковую пластину (B), повернув ее против часовой стрелки и зафиксировав крепежные отверстия (F);
- убедитесь, что предохранительный замок (G) свободен от разъема.

Как работает механизм
Потяните за рычаг, чтобы начать спуск (рис. 2).
Отпустите рычаг, чтобы остановить спуск (рис. 3).
Зуб (I) и его механизм предназначены для уменьшения непроизвольного и неконтролируемого спуска.

Спуск с устройством, подключенным к обвязке (рис. 4)
- подсоедините один конец лески к якорю (EN 795);
- вставьте веревку в устройство, как описано выше;
- подсоедините разъем к точке крепления жгута проводов;
- затяните часть веревки между устройством и якорем;
- держите ненагруженный конец веревки натянутым, чтобы предотвратить начальное проскальзывание;
- переместите рычаг (E) и воздействуйте на свободный конец троса, пока не будет достигнута желаемая скорость спуска (макс. 2 м/с).

Важно: точка крепления должна соответствовать стандарту EN 795 и всегда находиться выше пользователя. Веревка между якорем и устройством должна быть всегда натянута.

Примеры правильного использования
- Дополнительное трение (рис. 5): с помощью этого типа конфигурации можно добиться большего контроля над спуском и еще больше ограничить скорость.
- Отстегивающийся якорь (рис. 6): этот способ помогает достать больше веревки, когда это необходимо (для такого типа использования устройство не считается СИЗ).

Совместимость
Это устройство предназначено для использования с:
- канаты диаметром от 10 мм до 12 мм в соответствии с EN 1891/A;
- соединители в соответствии с EN 362;
- жгуты в соответствии с EN 813;
- анкерные устройства в соответствии с EN 795.

Внимание
- Основная функция этого устройства - продвижение по рабочей линии; поэтому оно не подходит для использования в системе остановки падения и всегда должно использоваться в сочетании с устройством регулировки каната, соответствующим EN 12841 тип A и/или EN 353-2, соединенным со страховочной линией (рис. 7);
- Неправильная установка или подключение линии (например, свободного конца со стороны рычага) сводит на нет работу устройства (рис. 8);
- при спуске всегда хватайтесь за ненагруженный конец веревки правой рукой, чтобы сохранить контроль (рис. 9);
- тщательно выбирайте подходящую анкерную линию в соответствии с рекомендациями, приведенными в данном руководстве; конструкция и обработка поверхности оболочки, а также диаметр линии являются факторами, которые не следует недооценивать при выборе и которые могут повлиять на производительность системы;
- Когда на якорную линию действует полный вес пользователя, она становится рабочей. Поэтому необходимо дополнительно использовать страховочную линию;
- нет ограничений по наклону анкерной линии. Однако для предотвращения эффекта маятника рекомендуется работать с анкерной точкой как можно вертикальнее;
- подключите устройство к жгуту проводов с помощью систем длиной не более 1 метра;
- Особые условия (например, жара, холод, влажность, масло, пыль и т.д.) могут существенно ограничить производительность и работу устройства;
- прибор может быть серьезно поврежден при контакте с химическими реагентами. Если его безопасное функционирование вызывает сомнения, его следует немедленно изъять;
- любая перегрузка или динамическая нагрузка на устройство может повредить якорную линию.

Проверки до и после использования
До и после использования убедитесь, что устройство находится в исправном состоянии и работает должным образом, в частности, проверьте, что:
- он подходит для использования по назначению;
- на нем нет трещин, коррозии, механических деформаций, а любой износ носит исключительно эстетический характер;
- подвижная боковая пластина (B) может вращаться, рычаг (E) приводит в действие шкив (C), шток (H) и зуб (I), а предохранительный замок (G) автоматически закрывается при освобождении;
- в зоне прохождения каната отсутствуют посторонние элементы (камни, песок, грязь, смазочные материалы и т.д.);
- маркировка разборчива.

Сертификация
Данное устройство было сертифицировано нотифицированным органом № 0123 TÜV SÜD Product Service GmbH Daimlerstraße 11 - 85748 Garching - Germany

MARKINGS

EN 12841:06/C

Conformity to European Norm
Conformità alla Norma Europea
Conforme à la norme européenne
Entspricht der Europäischen Norm
Conformidad con la normativa europea
Соответствие европейским нормам

Low stretch kernmantel rope conforming to EN 1891/A
Corda con guaina a basso coefficiente di allungamento secondo EN 1891/A
Corde tressée gainée à faible coefficient d'allongement selon EN 1891/A
Kernmantelseil mit geringer Dehnung nach EN 1891/A
Cuerda trenzada con funda según EN 1891/A
Канат в оболочке с низким коэффициентом удлинения в соответствии с EN 1891/A

100 kg ø 10 ÷ 12mm | 200 kg ø 11 ÷ 12mm

Line type and diameter in relation to maximum rated load
Tipo e diametro della linea in funzione del carico nominale massimo
Type et diamètre de la ligne en fonction de la charge nominale maximale
Typ und Durchmesser der Linie in Bezug auf die maximale Nennlast
Tipo y diámetro de la línea en relación con la carga nominal máxima
Тип и диаметр каната в зависимости от максимальной номинальной нагрузки

Proper installation of the line
Installazione corretta della linea
Bonne installation de la ligne
Korrekte Installation des Seils
Instalación adecuada de la línea
Правильная установка линии